Tôlerie

Maîtriser les fonctions adaptées au métier de la tôlerie

1 jour

Les Formations avancées Solid Edge

Organisation pédagogique

Objectifs

Maîtriser toutes les commandes dédiées à la conception de pièces de tôlerie dans Solid Edge.
Acquérir les compétences pour créer, transformer et mettre en plan des modèles de tôlerie complexes, adaptés à la fabrication.

Public concerné

Dessinateurs et projeteurs souhaitant développer ou approfondir leurs compétences en tôlerie.

Pré-requis

Avoir suivi une formation Solid Edge Design & Drafting ou disposer d'au moins 3 mois d'expérience sur Solid Edge.

Moyens et méthodes pédagogiques

Apprentissage fondé sur la pratique, progression par objectifs pédagogiques de difficulté croissante.
Alternance de présentations de concepts et de mises en pratique sur des exercices ou/et des cas du stagiaire.
Un stagiaire par poste.

Programme de la formation

Découverte de l'environnement Tôlerie de Solid Edge

Présentation de l'environnement Tôlerie et de ses particularités
Navigation dans l'interface spécifique aux pièces de tôlerie

Maîtrise des fonctions de base dans l'environnement Tôlerie

Créer des faces et des plis
Utiliser les fonctions faces suivant profils, bordage et trémie
Appliquer des traitements de coins

Maîtrise des fonctions avancées dans l'environnement Tôlerie

Découpe des tôles à l'aide des outils de perçage, enlèvement et enlèvement normal
Réalisation de dépliages et repliages partiels
Utilisation des fonctions « soyage » et « pli suivant lignes »
Renforcer les tôles avec des outils de déformation matière
Créer des formes complexes en basculant vers l'environnement Pièce
Utilisation des fonctions d'emboutissage et de pli multiple

Transformer en tôle

Transformer une pièce mince en tôle : détacher des coins
Transformer une pièce volumique en tôle : emplacement des faces et des plis

Déplié et mise en plan

Créer le modèle déplié et gérer les pertes au pli
Création de flans volumiques et de tables de pliage
Mettre en plan le modèle déplié

Exercices d'application/Questions diverses

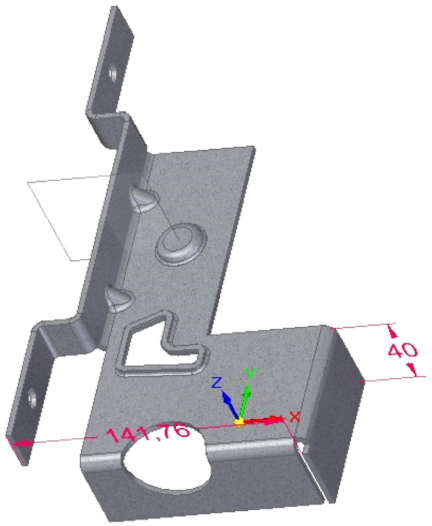

www.digicad.fr - E-mail : contact@digicad.fr - ☎ : 04 42 94 67 67